Benutzernamen

Eine Universität vergibt für ihre Stundierenden Benutzernamen für den Netzwerkzugriff.

(A1)

Gültige Benutzernamen müssen dem folgenden Syntaxdiagramm genügen:

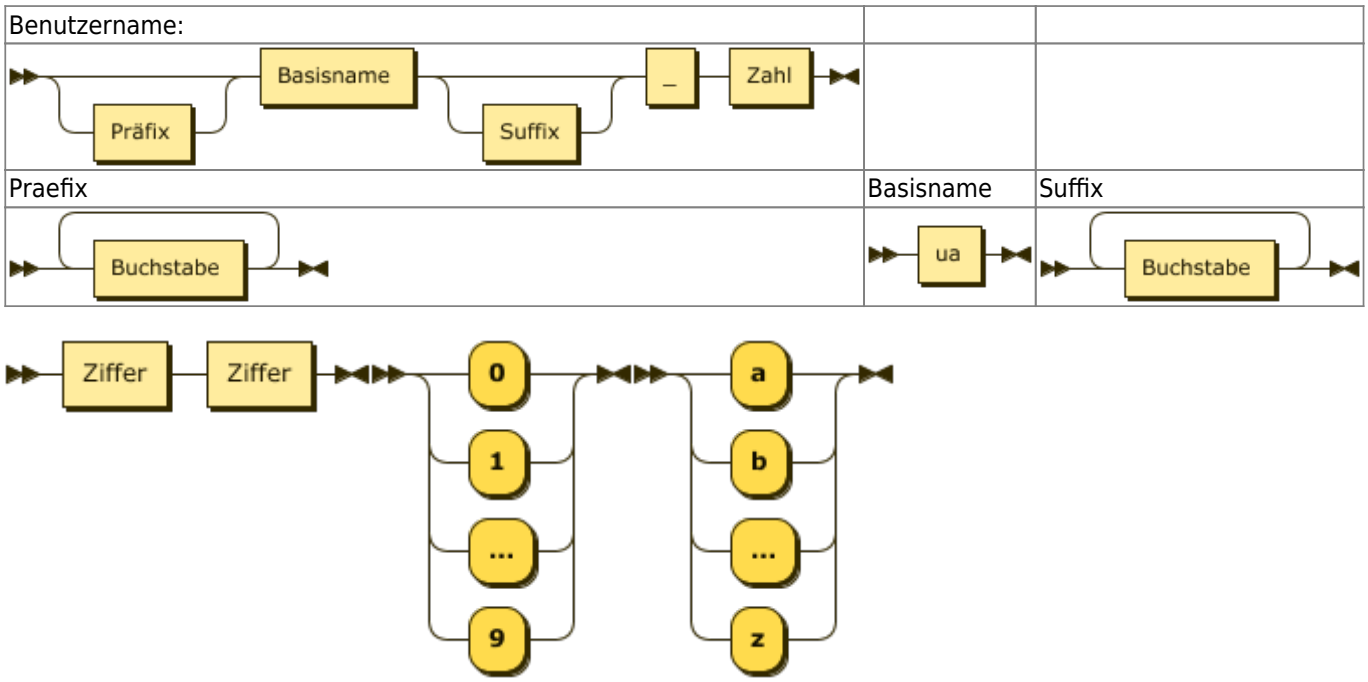

From:
https://www.info-bw.de/ -

Permanent link:
https://www.info-bw.de/faecher:informatik:oberstufe:automaten:uebungen:usernames:start?rev=1606496301

Last update: **27.11.2020 16:58**