Benutzernamen

Eine Universität vergibt für ihre Stundierenden Benutzernamen für den Netwzerkzugriff.

(A1)

Gültige Benutzernamen müssen dem folgenden Syntaxdiagramm genügen ("ua" für "User Account"):

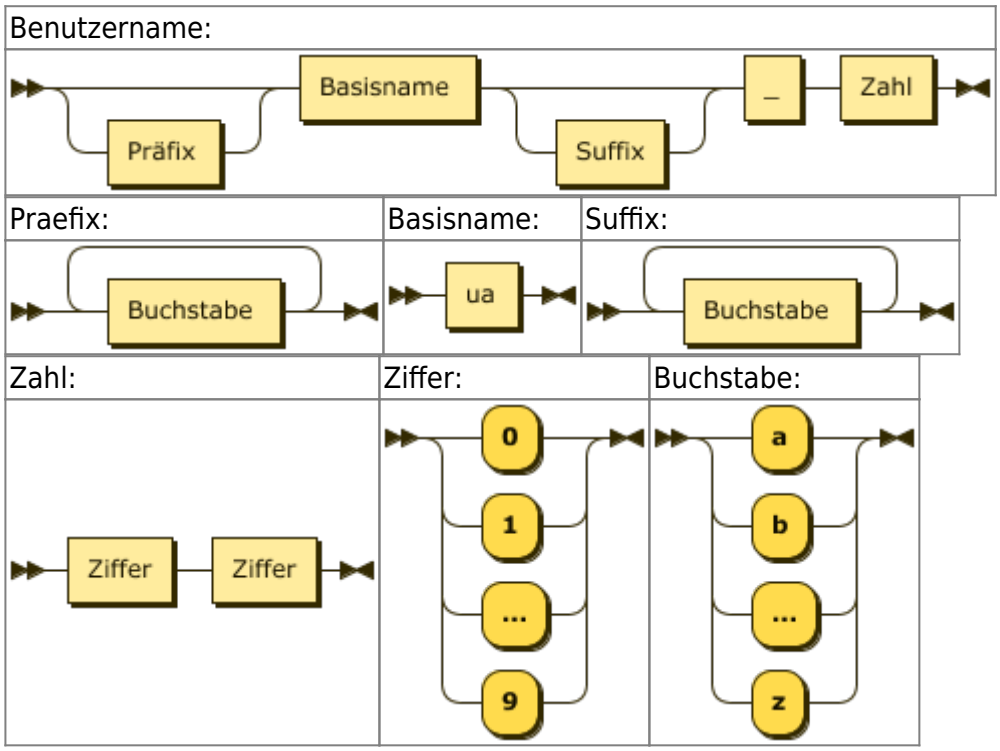

Erkläre, warum die folgenden Benutzernamen nicht vergeben werden können:

- hubertsua
- Aua_12
- useraccount_42
- ua25

Gib drei gültige Benutzernamen an.

Beschreibe den allgemeinen Aufbau aller gültigen Benutzernamen.

From:
https://www.info-bw.de/ -

Permanent link:
https://www.info-bw.de/faecher:informatik:oberstufe:automaten:uebungen:usernames:start?rev=1606496661

Last update: **27.11.2020 17:04**